KANTON AARGAU

DEPARTEMENT
BAU, VERKEHR UND UMWELT
Abteilung Tiefbau

GEMEINDE Wohlenschwil

PROJEKT Hochwasserschutz Laubisbach

BEREICH Hägglingerstrasse

OBJEKT Hochwasserrückhaltebecken

PLAN **Schnitte 1:100, 1:50**

Vorstudien	Vorprojekt	Bauprojekt	Auflageprojekt	Ausführungsprojekt	Ausgeführtes Werk

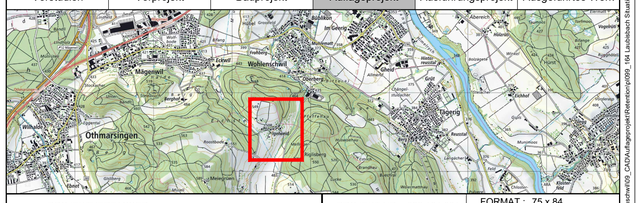

PROJEKTVERFASSER:

NIEDERER + POZZI UMWELT AG
Niederer + Pozzi Umwelt AG
Burgerrietstrasse 13
8730 Uznach
admin@nipo.ch

SCHEIDEGGER PARTNER

BAUHERR:
Einwohnergemeinde Wohlenschwil
Hauptstrasse 21, Postfach 18
5112 Wohlenschwil AG

PROJEKT NR. 099.164.001
FORMAT : 75 x 84
FLÄCHE : 0.63 m² / f

		NAME	DATUM
PROJEKT		Thaller	13.03.2019
GEZEICHNET		Schüpbach	13.03.2019
GEPRÜFT			
ÄNDERUNGEN	INDEX		
	A	Schüpbach	11.03.2020
	B	Rauch	08.07.2020
	C	Bijlsma	15.09.2020
FREIGABE		..	..

REG. NR. 000.000.000 PLAN NR. 02

Pfad und Dateiname: P:\AGU\AG1901_Bauprojekt_Laubisbach_Wohlenschwil\09_CAD\Auflageprojekt\Retention\099_164 Laubisbach Situation Damm_20200914.dwg

Anforderungen an Dammschüttmaterial

Durchlässigkeit:	$k \leq 10^{-6}$ m/s
Verdichtbarkeit Schüttung:	$M_{E1} \geq 15$ MN/m²
Verdichtbarkeit Planum Unterhaltsweg:	$M_{E1} \geq 30$ MN/m²
Reibungswinkel:	$\varphi'_k \geq 30°$
Kohäsion:	$c'_k \geq 2$ kN/m²

Schnitt D-D, 1:50

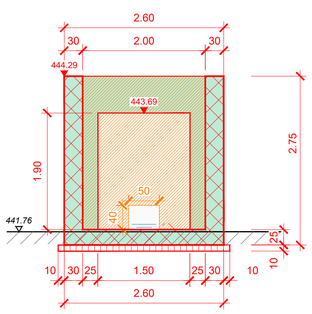

Schnitt A - A, 1:100

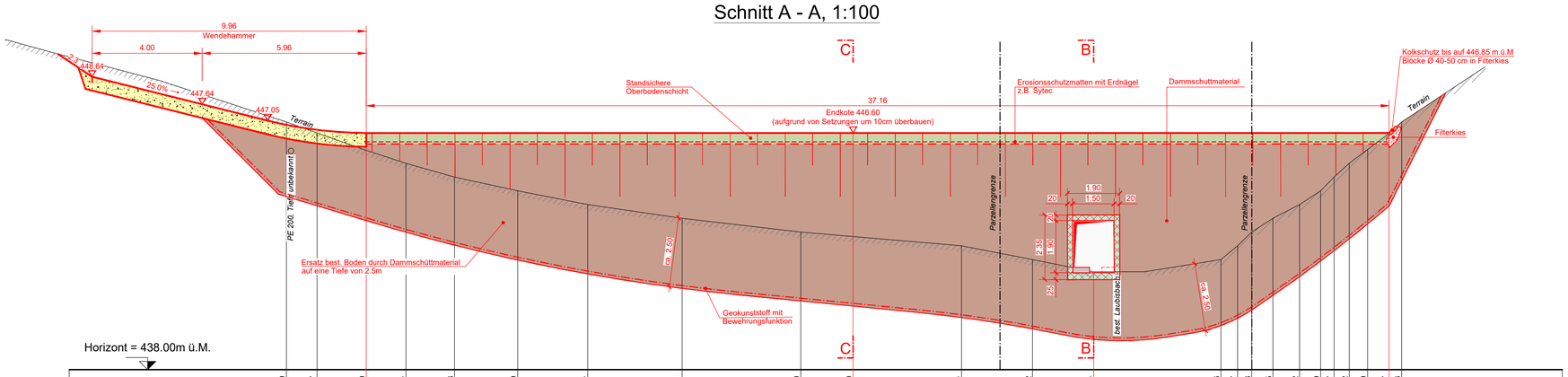

Horizont = 438.00m ü.M.

Stationierung	-20.59	-19.47	-17.69	-16.24	-14.48	-12.19	-9.64	-6.21	-1.90	0.00	3.94	6.52	8.74	13.36	13.97	14.48	15.25	16.22	16.99	17.47	18.02	18.69	19.47	19.93
Terrainhöhen	447.00	446.60	445.97	445.50	445.00	444.50	444.00	443.50	443.00	442.84	442.50	442.00	441.56	442.00	442.50	443.00	443.50	444.00	444.50	445.00	445.50	446.00	446.60	447.00
Projekthöhen			446.60							446.60			441.52										446.60	

Schnitt B - B, 1:100

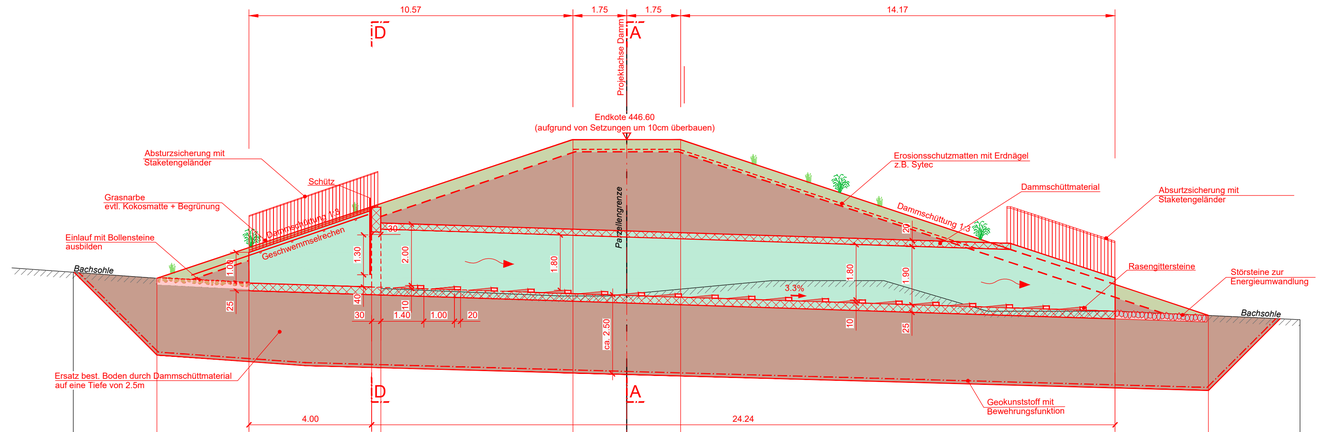

Horizont = 436.00m ü.M.

Stationierung	-18.05	-15.32	-12.32	-8.32	-8.02	-1.75	0.00	1.75	15.92	18.96	21.95
Terrainhöhen	442.27	442.08	441.92	441.76	441.74	441.80	441.56	441.72	441.00	440.86	440.73
Projekthöhen		442.08	441.92	441.79	441.78	446.60	446.60	446.60	441.00	440.86	

Schnitt C - C, 1:100

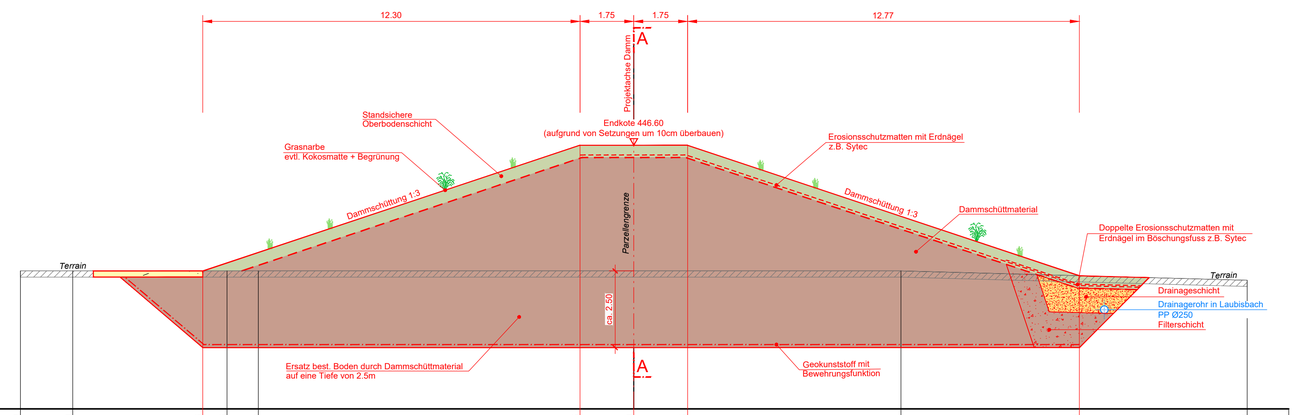

Horizont = 438.00m ü.M.

Stationierung	-20.00	-18.29	-14.06	-13.26	-12.24	-1.75	0.00	1.75	8.71	14.53	21.95
Terrainhöhen	442.50	442.50	442.50	442.50	442.50	442.50	442.50	442.50	442.50	442.34	442.20
Projekthöhen			442.50			446.60	446.60	446.60		442.34	

Schnitt E - E, 1:100

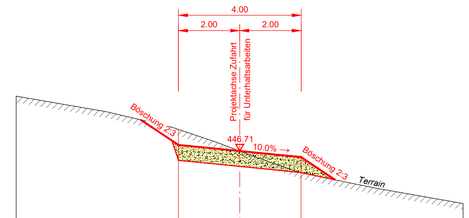

Horizont = 443.00m ü.M.

Stationierung	-7.29	-2.00	0.00	2.00	7.28
Terrainhöhen	448.50	447.42	446.71	446.00	445.00
Projekthöhen		446.91	446.71	446.51	